■ミニチュアゲージ

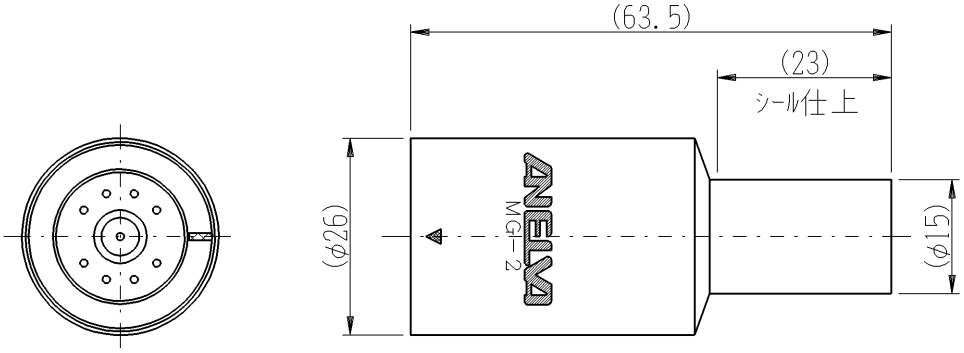

型名	品目番号	製品コード	備考
MG-2	0160-01234A	21160	
MG-2/WF	P25-07599	21170	タングステンフィラメント

dxf

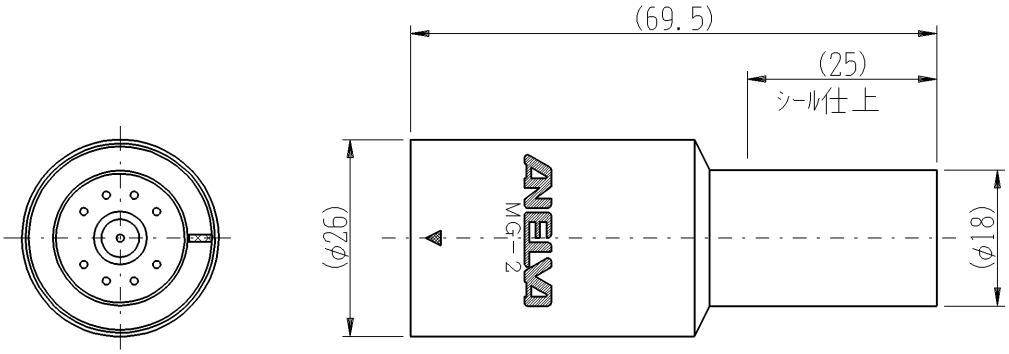

型名	品目番号	製品コード
MG-2M	0160-01284A	21162

dxf

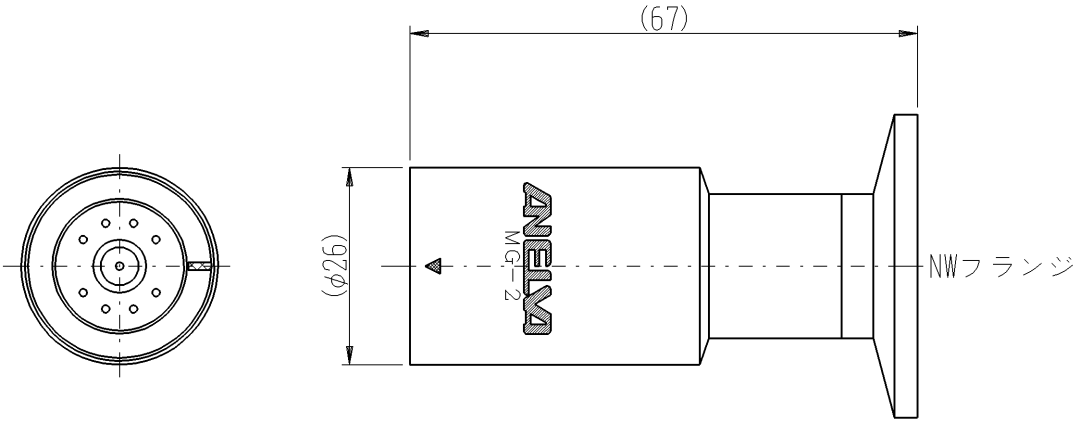

型名	品目番号	製品コード	備考
MG-2I/NW16	P25-14719	21163	NW16 フランジ
MG-2I/NW25	P25-14720	21164	NW25 フランジ

dxf

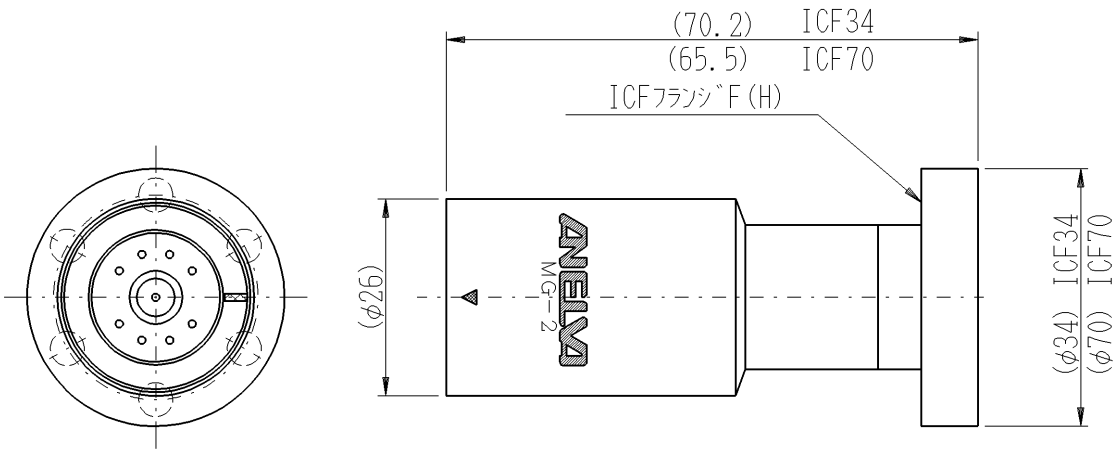

型名	品目番号	製品コード
MG-2I/φ34ICF	P25-14721	21165
MG-2I/φ70ICF	P25-15435	21166

dxf

注）MG-2I/φ70ICF はA-NET イオンゲージに適しています。

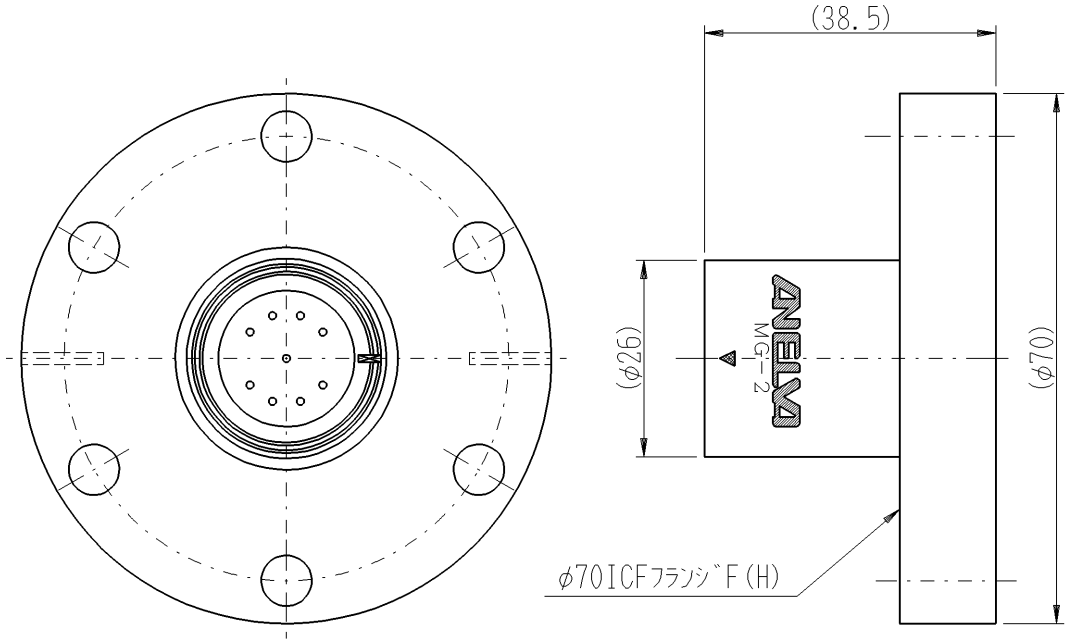

型名	品目番号	製品コード	備考
MG-2F	0160-01268A	21161	
MG-2F/WF	0160-02222A	ー	タングステンフィラメント

dxf

■仕様

型名		MG-2	MG-2M	MG-2I/NW16,25	MG-2I/φ34ICF	MG-2F	MG-2/WF,MG-2F/WF
測定上限圧力 ※1		13Pa					1.3×10^{-1}Pa 台 ※3
測定下限圧力 ※2		10^{-6}Pa 台			10^{-7}Pa 台		1.0×10^{-5}Pa 台 ※4
感度		0.045Pa^{-1}					
フィラメント		フィラメント2本内蔵 フィラメント材質：イットリアコートイリジウム線					フィラメント2本内蔵 材質：タングステン
測定球容積		約12cc					
所要電力	フィラメント	2.3W					2.5W
	グリッドデガス	1.0W					
デガス方式		グリッド通電					
適合真空計電源		M-832ＨＧ、M-430ＨＧ					

※1. リニアリティーの限界。
2. 実用的に測定できる圧力の下限です。
3. 但し、窒素やアルゴンガスの様な不活性ガスでは13Paまで測定可能です。
4. MG-2WFは、標準MG-2と比べ測定下限が1桁高い値となります。

■Ｂ－Ａゲージ

●Ｂ－Ａゲージ：ＵＧＤ－１Ｓ

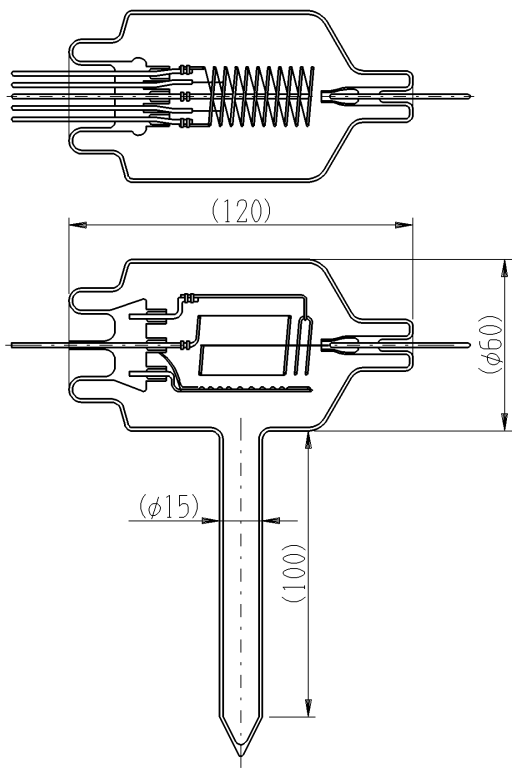

●ワイドレンジＢ－Ａゲージ：ＢＲＧ-1Ｂ

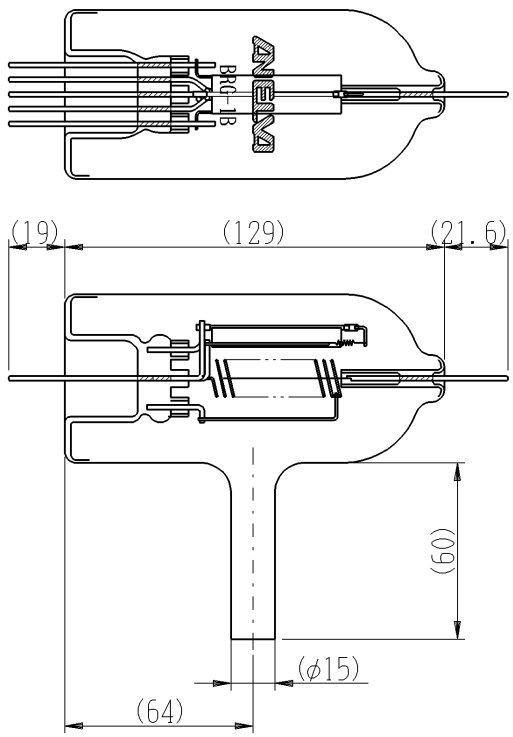

型名	品名	品目番号	製品コード
UGD-1S	Ｂ－Ａゲージ	783-5285	21121
BRG-1B	ワイドレンジＢ－Ａゲージ	A23-07106	21225

UGD-1S dxf

BRG-1B dxf

■仕様

型名		ＵＧＤ－１Ｓ	ＢＲＧ－１Ｂ
形状		ガラス管状	
被測定真空室との接続		φ15 ゲージポート（“O”リング）	
推奨測定範囲		10^{-2}Pa～10^{-6}Pa	10^{0}Pa～10^{-6}Pa
標準感度		0.075Pa^{-1} N_2に対して	
Ｘ線限界		約1.3×10^{-8}Pa	
ベーク可能温度		400℃（但し、0 リングシール時 150℃以下）	
材質	フィラメント	タングステン（2 本）	トリアコートイリジウム（1 本）
	容器	コバールガラス（真空封止）	タングステンガラス（開放）
使用可能真空計電源		M-722ＨＧ・ＮＩ－１０Ｄ	M-822ＨＧ
用途		一般真空用	高圧（10Pa）まで測定可能な Ｂ－Ａゲージ、スパッタ等

■シュルツゲージ　ＬＧ-１１Ｓ

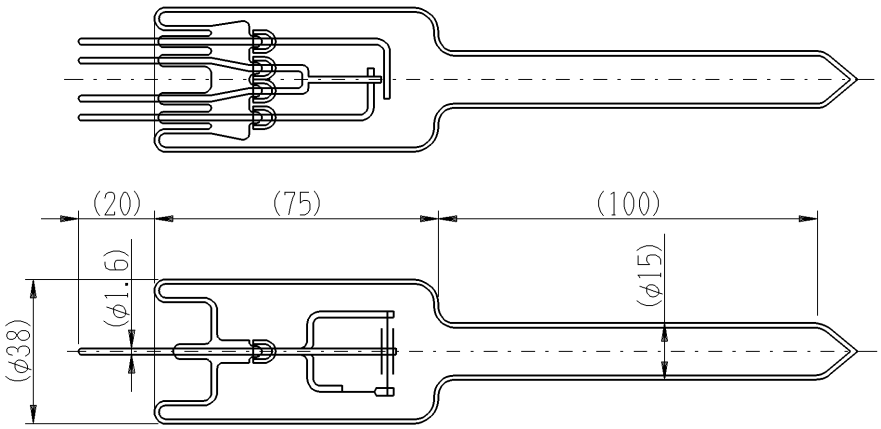

型名	品目番号	製品コード
ＬＧ-11Ｓ	793-0467	21100

dxf

■仕様

形状		ガラス管状
被測定真空室との接続		φ15 ゲージポート（“O”リング）
推奨測定範囲		10^{1}Pa～10^{-2}Pa
標準感度		0.0038Pa^{-1} 空気に対して
Ｘ線限界		＜10^{-4}Pa
ベーク可能温度		400℃（但し、0 リングシール時 150℃以下）
材質	フィラメント	トリアコートイリジウム（1 本）
	容器	コバールガラス（真空封止）
使用可能真空計電源		ＮＩ－１０Ｄ
用途		高圧（10^{1}Pa～10^{2}Pa）測定用ゲージ、スパッタ等

■ヌードイオンゲージ

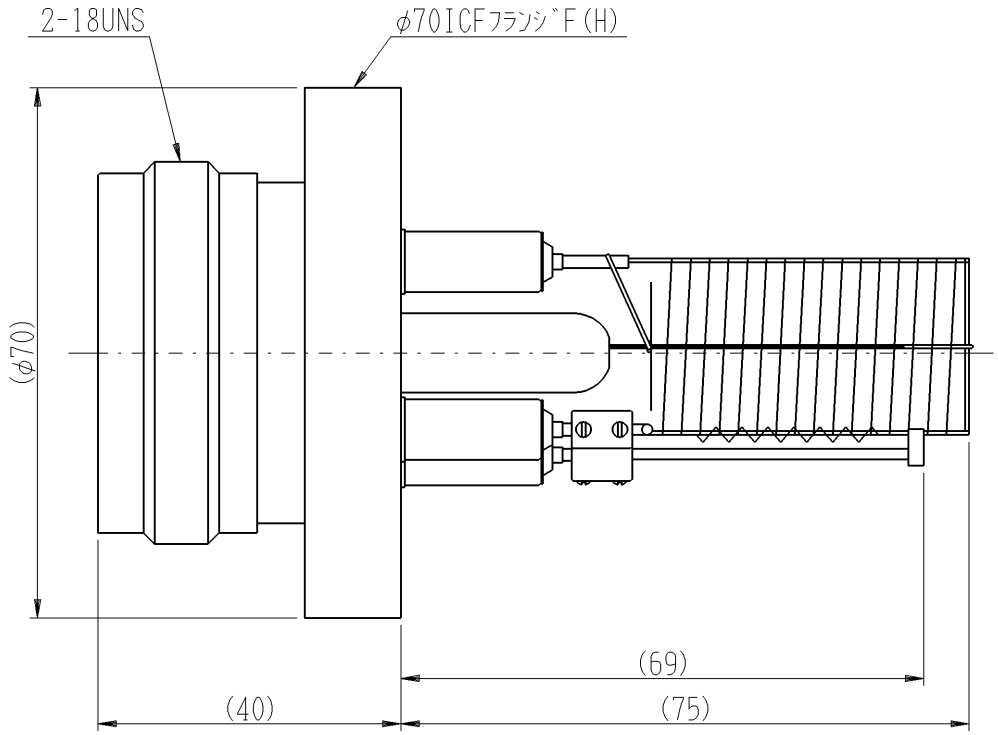

型名	品目番号	製品ｺｰﾄﾞ
NIG-2F/954-7902	783-2411	21120
NIG-2TF/954-7903	A23-04054	21119

dxf

■仕様

型名	NIG-2F(954-7902)	NIG-2TF(954-7903)
被測定真空室との接続	φ70ICF	
推奨測定範囲	10^{-2}Pa～10^{-9}Pa	
標準感度	0.19Pa^{-1} N_2に対して	
X線限界	約2.7×10^{-9}Pa	
ベーク可能温度	400℃	
フィラメント材	タングステン(2本)	イットリアコートイリジウム(2本)
使用可能真空計電源	M-922ＨＧ・ＮＩ-10Ｄ	
用途	10^{-9}Pa台まで超高真空装置(ベーカブル装置用)	

■ピラニゲージ

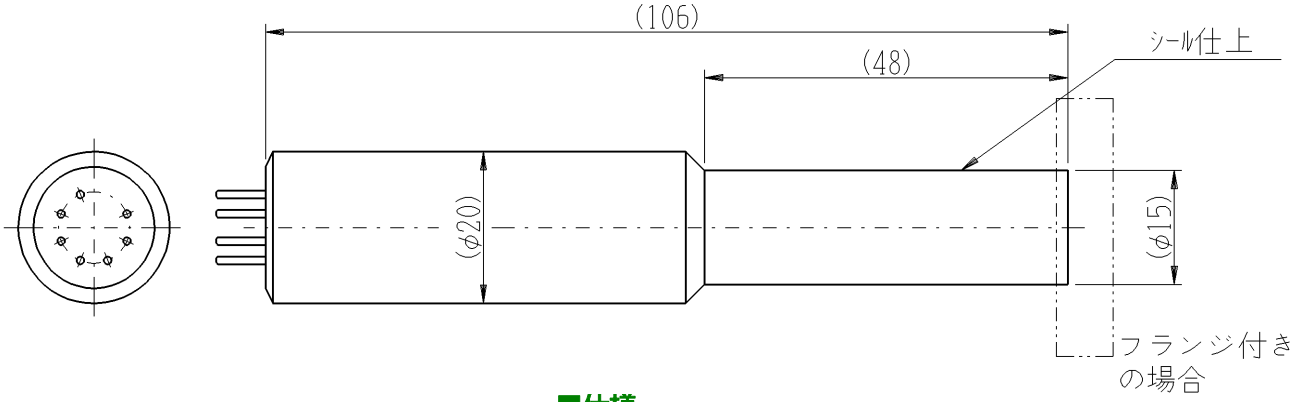

型名	品目番号	製品ｺｰﾄﾞ
PG-150	803-0072	21040
PG-150/ICF70	A26-03640	21041
PG-150/ICF34	A26-01544	21042

dxf

■仕様

形状	メタル管球
測定範囲	133Pa～10^{-1}Pa
材質：フィラメント容器	ステンレス(SUS304)
使用可能真空計電源	ＭＰＧ－０１１/ＭＰＧ－０１２
耐熱温度	～80℃（コネクタを外した時） ※
用途	あら引き排気時測定用

※別途ベーカブル仕様（～200℃コネクタを外した時）もあります。

■サーモカップルゲージ

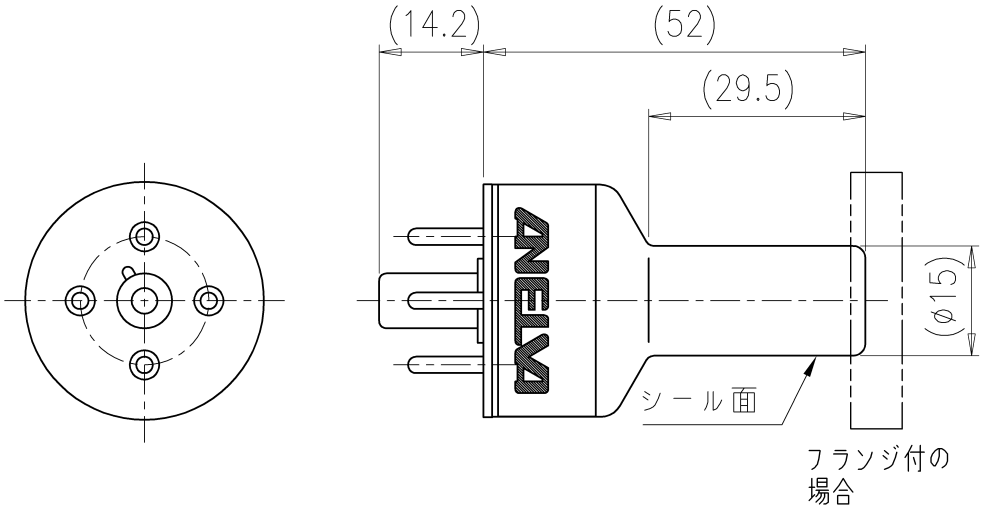

型名	品目番号	製品ｺｰﾄﾞ
TG-550C	0161-68109	―
TG-550C/ICF70	0160-08579	―
TG-550C/ICF34	0160-08561	―
TG-550C/NW40	0160-08553	―
TG-550C/NW25	0160-08545	―
TG-550C/NW16	0160-08537	―

dxf

■仕様

形状	メタル管球
測定範囲	200Pa～10^{-1}Pa
材質：フィラメント容器	ステンレス(SUS304)
使用可能真空計電源	M-012DM M-722HG/822HG/832HG/922HG
耐熱温度	～150℃(コネクタを外した時)
用途	あら引き排気時測定用

■A－NET イオンゲージ M－３１０H

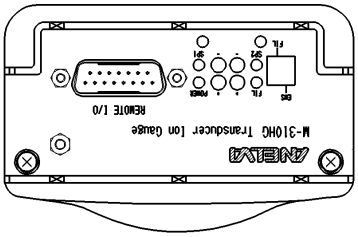

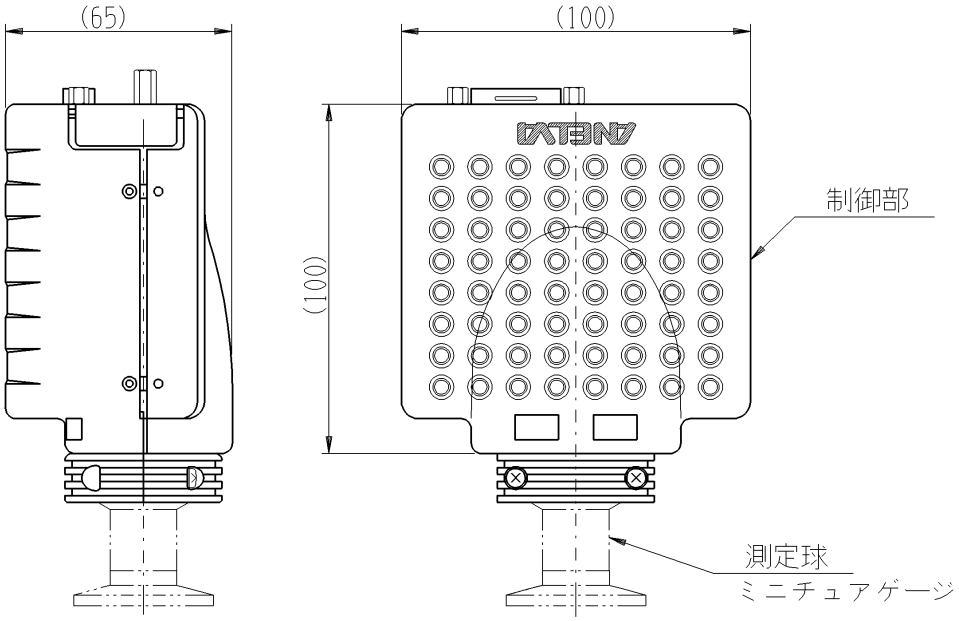

■制御ユニット（コントローラ）仕様

dxf

測定圧力範囲	1×10^{-6}Pa～10Pa（エミッション電流 100μA 時） 1×10^{-7}Pa～1Pa　（エミッション電流 1mA 時）
エミッション電流	100μA ， 1mA ディップスイッチ切換
デガス方式	GRID 通電（ソフトデガス）
アナログ出力	LOG 出力（0～10V）
リモートＩ／Ｏ	INPUT ：フィラメント ON/OFF（計測 ON/OFF），フィラメント切替 OUTPUT：セットポイント 2 点（オープンコレクタ出力）
フィラメント保護動作	オーバーレンジ、エミッション異常（±50%を超えた時）
セットポイント	2 セットポイント標準装備（ボリュームにて設定）
使用コネクタ（外部）	D-sub 15p（電源、リモート入出力信号）
表示ＬＥＤ	POWER, FIL, SP1, SP2
動作環境	温度：0～40℃、湿度：70%以下
所要電力	DC22～33V（最大消費電力 12W）
質量	550g（センサー含まず）
品目番号	0161-26131
製品コード	21550

測定球（別売）はミニチュアゲージ（MG-2 シリーズ）を使用します。

型名	品目番号	製品コード
MG-2I/NW16	P25-14719	21163
MG-2I/NW25	P25-14720	21164
MG-2I/ICF34	P25-14721	21165
MG-2I/ICF70 ※	P25-15435	21166

※ MG-2F は使用できませんので、MG-2I/ICF70 を使用して下さい。

■Ａ－ＮＥＴ クリスタルゲージ Ｍ－３２０ＸＧ

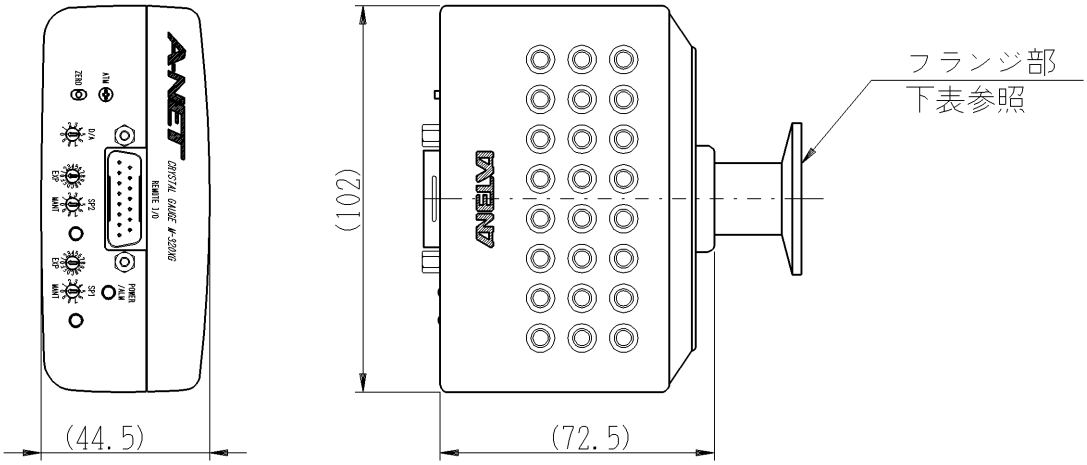

■仕様

測定圧力範囲	大気～10^{-2}Pa
ガス種選択	N_2，Ａｒ，H_2，Ａｉｒ
アナログ出力 （圧力信号）	DC 0～10V：デジットスイッチにより下記項目出力形式設定 (1) ＬＯＧ出力 (2) 複合出力 (3) リニア出力 フルスケール圧力レンジ選択可能 (1×10^1, 1×10^2, 1×10^3, 1×10^4, 1×10^5Pa)
リモートＩ／Ｏ	INPUT ：(1)ガス種設定 2bit 信号で切換 (2)ゼロ調整 OUTPUT：(1)セットポイント（ヒステリシス固定）出力２点 フォトカプラ出力
セットポイント	２セットポイント標準装備 デジットスイッチにより設定（SP1, SP2 共仮数部、指数部）
動作環境	温度：5～50℃（エレクトロニクス含む） センサーのみの耐熱温度 150℃ＭＡＸ
ゼロ調整	PUSH スイッチ又は、リモート I/O 入力によるゼロ調整
大気圧調整	トリマーボリュームによる大気圧調整
入出力コネクタ	Dsub 15p
表示ＬＥＤ	PWR/ALM(緑/赤の２色発光)、SP1-status(緑)、SP2-status(緑)
所要電力	DC22～33V（最大消費電力 2W）
質量	200g（センサー含まず）

型名	品目番号	製品コード	備考
M-320XG	89-2282	21560	コントローラ単体
M-320XG/N16	0160-01349	21561	コントローラ単体+クリスタルゲージ（NW16）
M-320XG/N25	0160-01331	21562	コントローラ単体+クリスタルゲージ（NW25）
M-320XG/C34	0160-01365	21580	コントローラ単体+クリスタルゲージ（ICF34）
M-320XG/C70	0160-01373	21581	コントローラ単体+クリスタルゲージ（ICF70）
M-320XG/VG70	0160-01357	21582	コントローラ単体+クリスタルゲージ（VG70）
XG-1/NW16	H21-3280	21575	NW16 クリスタルゲージヘッド
XG-1/NW25	H21-3281	21576	NW25 クリスタルゲージヘッド
XG-1/ICF34	H21-3282	21577	φ34ICF クリスタルゲージヘッド
XG-1/ICF70	H21-3283	21578	φ70ICF クリスタルゲージヘッド
XG-1/VG70	H21-3284	21579	φ70VG クリスタルゲージヘッド

dxf

■A－NET クリスタルイオンゲージ M－３３０MX

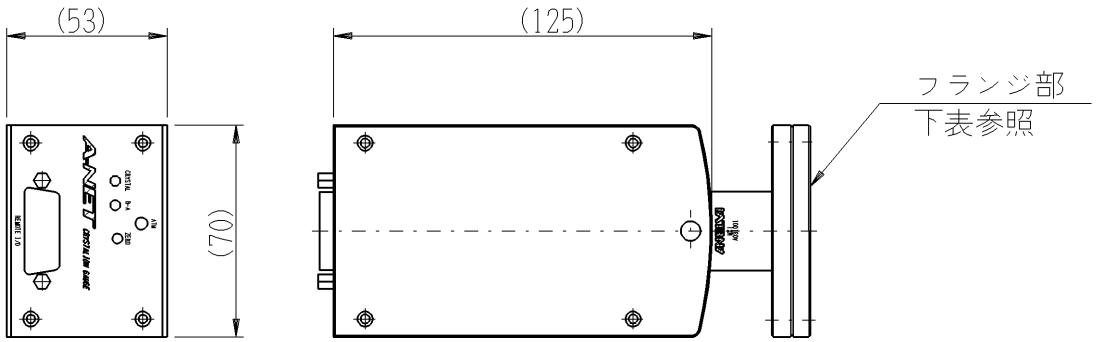

■仕様

測定圧力範囲	4×10^{-8}Pa～1.33×10^{5}Pa （クリスタルゲージ：1Pa～1.33×10^{5}Pa、B-A ゲージ：4×10^{-8}Pa～13Pa） ※B-A ゲージの測定下限圧力は軟Ｘ線限界を示します。 実用上の測定下限圧力は測定子接続フランジ、並びに排気系構成、 排気系動作条件により変わります。 （NW フランジタイプ：10^{-6}Pa 台、ICF フランジタイプ：10^{-7}Pa 台が目安です）
入力電源	DC22～26V（最大消費電力 12W：フィラメント及びデガス ON 時） 注）電源投入時の突入電流のため、電流容量が 1.6A 以上の DC 電源を御用意下さい。
圧力信号	圧力信号は電圧にて出力されます。（窒素換算） 圧力信号出力電圧：LOG 出力（0～10V）、出力インピーダンス約 100Ω クリスタルゲージ測定圧力と B-A ゲージ測定圧力が 1 つの圧力信号で 出力されます。
コントロール信号	(1) B-A ゲージ　フィラメント ON 禁止入力 (2) B-A ゲージ　デガス ON 入力 (3) クリスタルゲージ　ゼロ点セット入力 (4) クリスタルゲージ　大気圧セット入力
B-A ゲージフィラメント 自動 ON/OFF	減圧時：クリスタルゲージの圧力が 4Pa になった時、自動的に B-A ゲージの フィラメントが ON します。 昇圧時：B-A ゲージの圧力が 8Pa になった時、自動的に B-A ゲージの フィラメントが OFF します。
クリスタルゲージゼロ点セット	自動または手動（本体背面スイッチまたはコントロール信号）
クリスタルゲージ 大気圧点セット	・本体背面のボリュームにより調整 ・コントロール信号にて本体背面ボリュームにより調整した大気圧にセット
デガス方式	グリット通電
B-A ゲージ フィラメント保護	圧力下限 13Pa を超えた時及び、エミッション異常（±50%を超えた時）
測定子フィラメント	イットリアコートイリジウムフィラメント　１本
表示ＬＥＤ	クリスタルゲージ動作、B-A ゲージ動作
入出力コネクタ	Dsub 15p
質量	480g（センサーNW16 の場合）
動作環境	温度：5～40℃（エレクトロニクス含む） センサーのみの耐熱温度 150℃MAX（コントローラ部を外した状態）

dxf

■A－NET 表示器 M－３９０・M－３９１

●M－３９０ 外観図

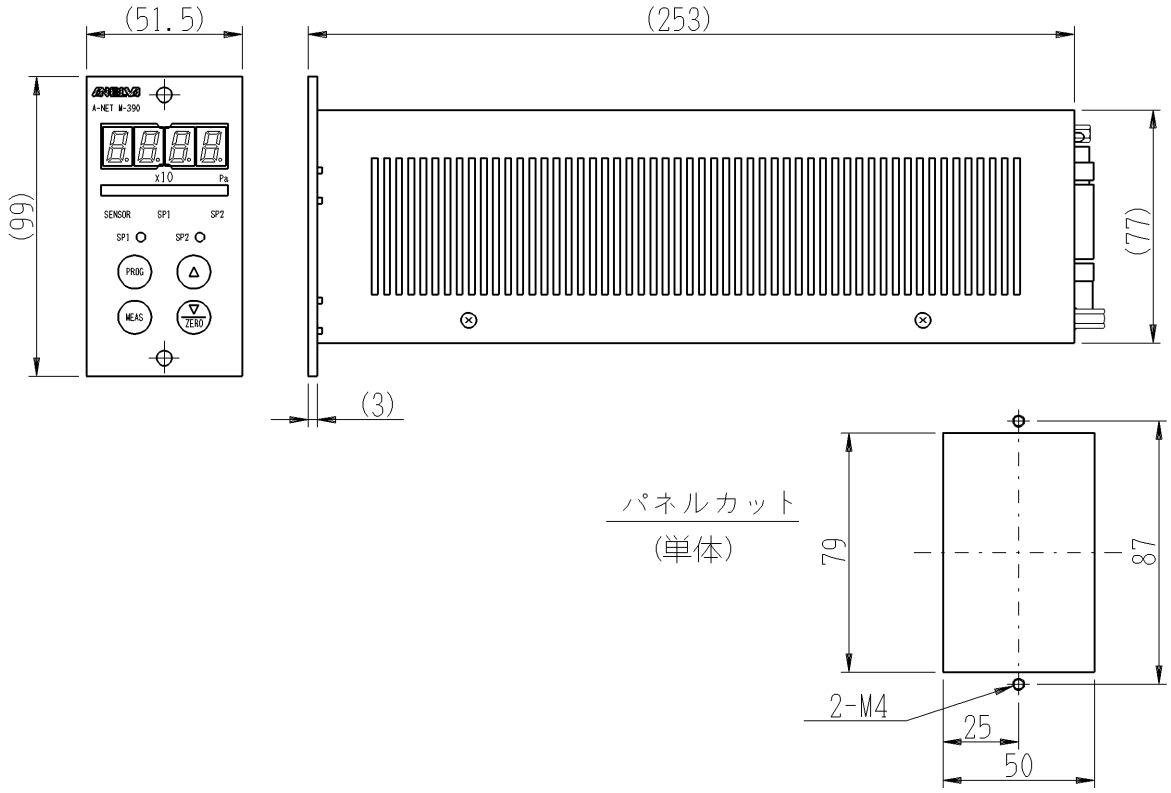

●M－３９１ 外観図

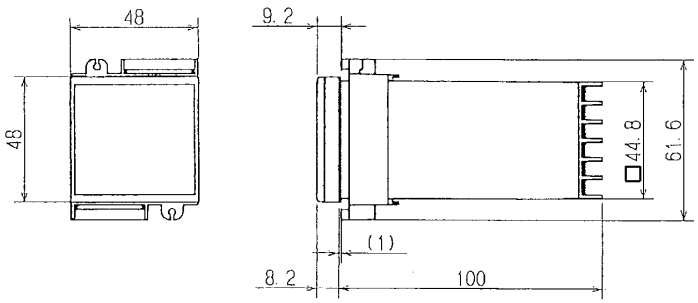

パネルカット

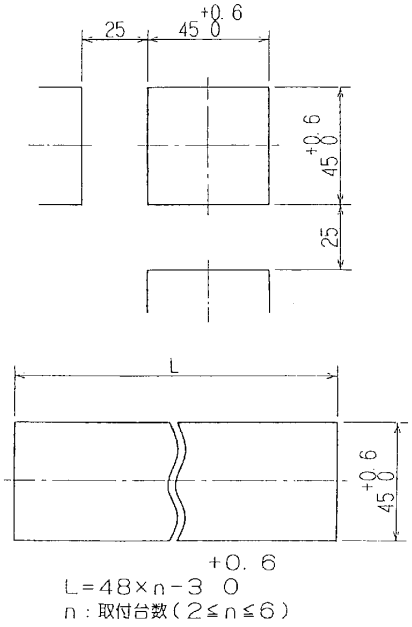

※当計器は板厚 1～10㎜ までのパネル厚に対応しています。

■仕様

型名	Ｍ－３９０	Ｍ－３９１
対応ゲージ	M—330ＭＸ（クリスタルイオンゲージ） Ｍ－310ＨＧ（イオンゲージ） Ｍ－320ＸＧ（クリスタルゲージ） ＩＫＲ－251，261（コールドカソードゲージ） ＰＫＲ－251，261（フルレンジゲージ）	
フロントパネルサイズ	1/8ＪＩＳラックサイズ	ＤＩＮサイズ
セットポイント	2点 接点容量 ＤＣ24Ｖ 0.5Ａ	4点 接点容量 ＡＣ250Ｖ 1Ａ
外部出力	アナログ出力（スルーＯＵＴ） ステータス出力	無し
外部入力	4点(使用するゲージにより異なります)	無し
A-NET ゲージ用供給電力	ＤＣ24Ｖ	無し
所要電力	ＡＣ85～132Ｖ	ＤＣ21.6～26.4Ｖ
質量	1300ｇ	340ｇ
通信機能	無し	
ＡＣ入力ケーブル	2m（付属品）	無し

型名	製品コード	備考	
M-390	21563	表示器 ゲージケーブル別売	
M-391	21583		
390-03BA	21567	イオンゲージ（M-310ＨＧ）用ケーブル	3m
390-05BA	21564		5m 標準
390-10BA	21568		10m
390-15BA	21569		15m
390-20BA	21570		20m
390-03CR	21571	クリスタルイオンゲージ（M-330ＭＸ）用、クリスタルゲージ（M-320ＸＧ）用ケーブル	3m
390-05CR	21575		5m 標準
390-10CR	21572		10m
390-15CR	21573		15m
390-20CR	21574		20m
390-05CC	21566	コールドカソード（ＩＫＲ）フルレンジゲージ（ＰＫＲ）用ケーブル	5m 標準
390-10CC	21587		10m
390-15CC	21588		15m
390-20CC	21589		20m

dxf

■ワイドレンジ電離真空計（ﾐﾆﾁｭｱｹﾞｰｼﾞ用電源）

●M－４３１HG

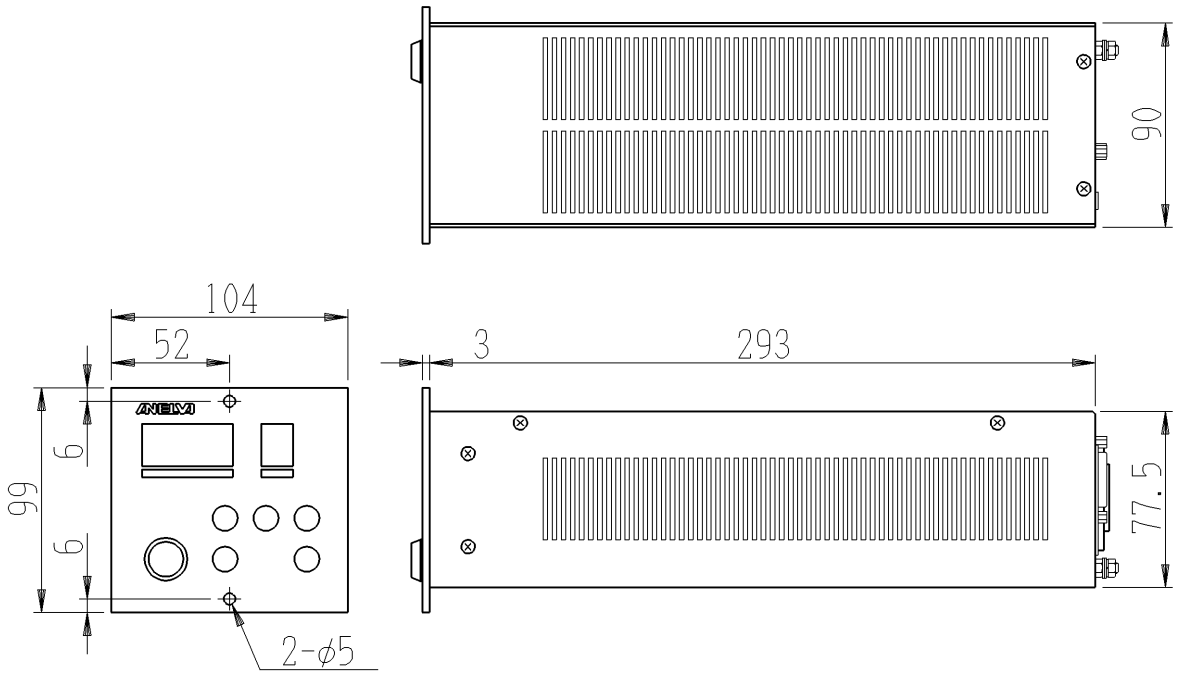

●M－４２０HG

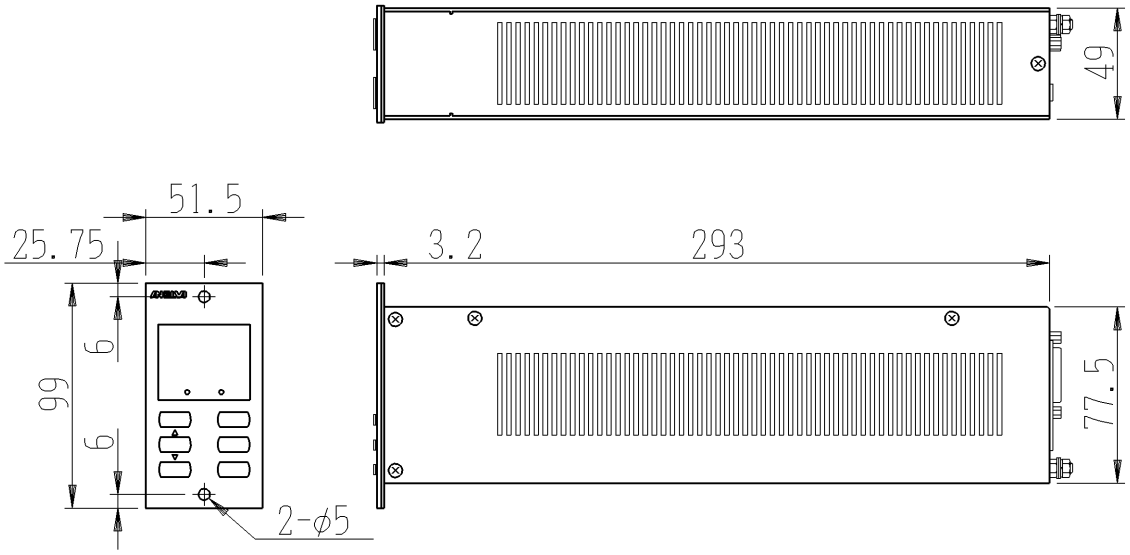

■仕様

型　　名	Ｍ－４３１ＨＧ	Ｍ－４２０ＨＧ
圧力表示範囲	13.2×10^{0} Pa～0.01×10^{-7} Pa	$1.3\times10^{+1}$ Pa～0.1×10^{-7} Pa
圧力表示	デジタル、測定レンジ自動切換え	
セットポイント	2 点標準装備（ヒステリシス付）	
Ｄ/Ａ出力	ＬＯＧまたは複合出力切換（0～10Ｖ）	
アナログ出力	0～10Ｖ（ＡＰＣ対応出力）	
外部制御機能 （リモート操作）	ＩＮＰＵＴ：　フィラメントＯＮ/ＯＦＦ、パラメータＬＯＣＫ、 フィラメント切換、デガスＯＮ/ＯＦＦ、レンジホールド ＯＵＴＰＵＴ：セットポイント1，2、フィラメントＯＮ/ＯＦＦステータス デガスステータス、フィラメント 1/2 ステータス	
通信機能	ＲＳ232Ｃ標準搭載（9600、4800、2400、1200bps）	
質量	1.2Kg	700g
消費電力	50VA AC90～240V 50/60Hz	30VA DC+23～25V
エミッション電流	10μＡ、100μＡ、1ｍＡ（自動切換えまたは固定）	
ガス出し	グリッド通電加熱方式、通電タイマー3 分	
フィラメント切替ｴ	キー及びリモートＩ/Ｏ操作	
フィラメント保護	13.3×10^{0} Pa にてフィラメント OFF	$1.3\times10^{+1}$ Pa にてフィラメント OFF
標準構成	真空計本体（測定球及び、ケーブルは構成品に含まれません）	

型　名	品　名	製品コード	備　考
M-431ＨＧ	ﾜｲﾄﾞﾚﾝｼﾞ電離真空計	２１６８５	MG-2 用
M-420ＨＧ	ﾜｲﾄﾞﾚﾝｼﾞ電離真空計	２１６８７	
430-901	ﾐﾆﾁｭｱｹﾞｰｼﾞ B-A ｹﾞｰｼﾞ用ｹｰﾌﾞﾙ(5M)	２１６７２	MG-2/2Ｆ用
430-902	ﾐﾆﾁｭｱｹﾞｰｼﾞ B-A ｹﾞｰｼﾞ用ｹｰﾌﾞﾙ(10M)	２１６７３	
430-903	ﾐﾆﾁｭｱｹﾞｰｼﾞ B-A ｹﾞｰｼﾞ用ｹｰﾌﾞﾙ(15M)	２１６７４	
430-904	ﾐﾆﾁｭｱｹﾞｰｼﾞ B-A ｹﾞｰｼﾞ用ｹｰﾌﾞﾙ(20M)	２１６７５	
430-911	MG-2 用ﾍﾞｰｶﾌﾞﾙｹｰﾌﾞﾙ(5M)	２１６７６	最高使用温度範囲 250℃
430-912	MG-2 用ﾍﾞｰｶﾌﾞﾙｹｰﾌﾞﾙ(10M)	２１６７７	
430-913	MG-2 用ﾍﾞｰｶﾌﾞﾙｹｰﾌﾞﾙ(15M)	２１６７８	
430-914	MG-2 用ﾍﾞｰｶﾌﾞﾙｹｰﾌﾞﾙ(20M)	２１６７９	

dxf

■ワイドレンジ電離真空計（ﾐﾆﾁｭｱ B-A ｹﾞｰｼﾞ用電源）

旧モデル
後継機種：M-833HG

●M－８３２HG

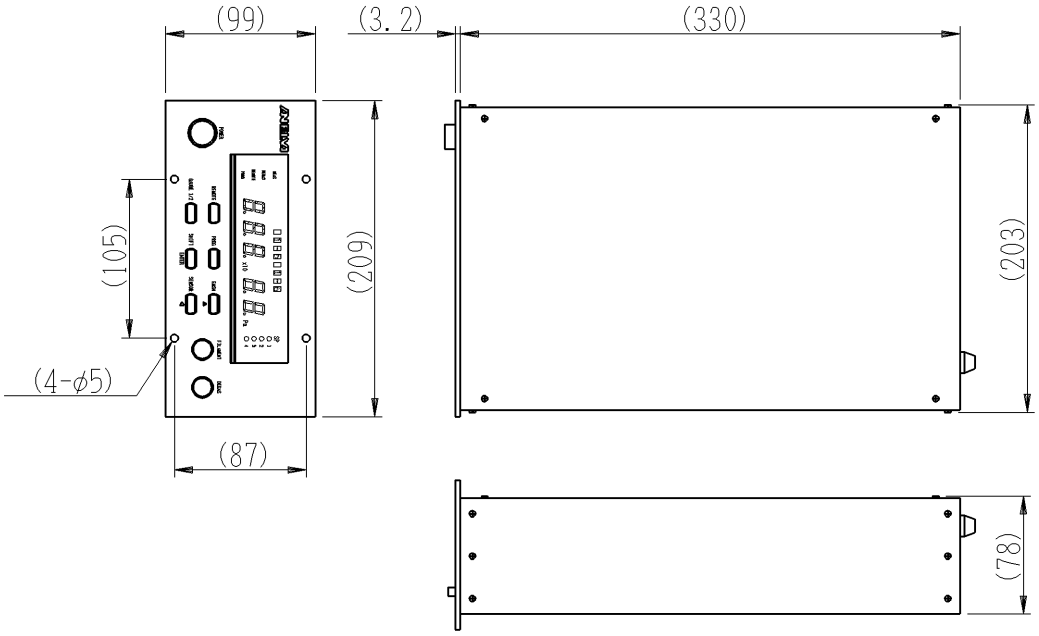

■仕様

圧力表示範囲	1.32×10¹Pa～0.01×10⁻⁷Pa
圧力表示	測定レンジ自動切換（8 レンジ）
セットポイント	2 点標準装備（オープンコレクタ）
D/A 出力	0～10V：仮数部出力、指数部出力 0～11V：複合出力またはLOG 出力
アナログ出力 （エレクトロメータ出力）	APC モード設定時（0～2.5V） ノーマルモード設定時（0～1.6V）
外部制御機能 （リモート操作）	INPUT：フィラメント ON/OFF デガス ON/OFF 等 6 種類の外部制御機能 OUTPUT：6 種類のステータス信号出力
特殊機能	APC 対応：レンジホールド機能 エレクトロメータ出力機能
質量	5.4kg
所要電力	AC±10%, 50/60Hz（AC115/200/230V 対応可能）
エミッション電流	10μA, 100μA, 1mA（自動切換えまたは固定）
ガス出し	グリット通電加熱方式
フィラメント切換	キー及びリモート I/O 操作
フィラメント保護	オーバーレンジ設定値又はエミッション電流±50%の変動
標準構成	真空計電源本体 （ミニチュアゲージ測定球及び、ゲージケーブルは構成品には含まれません）

型名	製品コード	備考
M-832HG	21731	ワイドレンジ電離真空計 電源
722-TC	21482	TC ゲージオプションボード
722-CM	21481	CM ゲージオプションボード
722-BDC	21483	BCD アウトゲージオプションボード
722-SPB	21480	セットポイントオプションボード
722-232C	21485	232C オプションボード
831-323	21775	ゲージセレクタ BOX ケーブル含む (本体間 5m, ゲージ間 2m)
831-331	21776	ゲージセレクタ BOX ケーブル無し

dxf

※オプションボードについては、別項参照願います。(M-722, 822, 922 共通)

型名	製品コード	備考	
430-901	21672	ミニチュア B-A ゲージ用ケーブル（MG-2）	5m 標準
430-902	21673		10m
430-903	21674		15m
430-904	21675		20m
430-900	21785		2m
430-911	21676	同上用 ベーカブルケーブル (MAX250℃)	5m
430-912	21677		10m
430-913	21678		15m
430-914	21679		20m
831-931	21786	MG-2<->ゲージ セレクタ BOX ケーブル	5m
831-932	21787		10m

■電離真空計

旧モデル
後継機種：M-723HG, M-823HG, M-923HG

●M－７２２ＨＧ，Ｍ－８２２ＨＧ，Ｍ－９２２ＨＧ

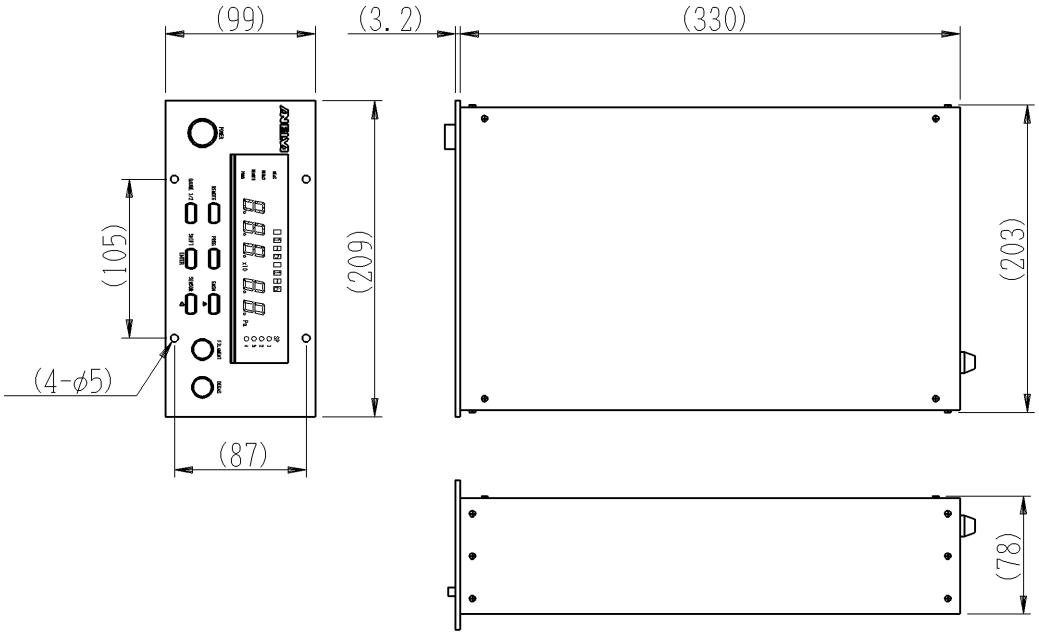

■仕様

型名	M-722ＨＧ	M-822ＨＧ	M-922ＨＧ
圧力測定レンジ	5 レンジ自動切換 10^{-2}, 10^{-3}, 10^{-4}, 10^{-5}, 10^{-6}Pa	7 レンジ自動切換 10^{0}, 10^{-1}, 10^{-2}, 10^{-3}, 10^{-4}, 10^{-5}, 10^{-6}Pa	8 レンジ自動切換 10^{-2}, 10^{-3}, 10^{-4}, 10^{-5}, 10^{-6}, 10^{-7}, 10^{-8}, 10^{-9}Pa
測定球	UGD-1S	BRG-1B	NIG-2F, NIG-2TF
測定レンジ切換	自動切換（レンジホールド可）		
ガス出し	グリット通電加熱方式		電子衝撃方式
フィラメント切換	全面パネルと外部制御入力により切換可（M-822ＨＧを除く）		
フィラメント保護	圧力、イオン電流、エミッション電流の変動幅のいずれかに問題があると自動的に OFF		
アナログ出力	D/A 出力（仮数部 D/A 出力、指数部 D/A 出力、複合 D/A 出力） アナログ生出力（エレクトロメータ出力）		
I/O リモート	INPUT：フィラメント ON/OFF、デガス ON/OFF、フィラメントインヒビット入力、 レンジホールド 1 入力、レンジホールド 2 入力、フィラメント切換入力、 ゲージ 1/2 切換入力（ゲージセレクタオプション使用時） OUTPUT：フィラメント ON/OFF 出力、デガス ON/OFF 出力、リモート/ローカル出力 セットポイント出力(2 点)、ゲージ 1/2 セレクト出力(ゲージセレクタ オプション使用時)、パワーON/OFF 出力、フィラメント 1/2 出力、 アラーム出力		
セットポイント	2 点標準装備（オープンコレクタ）		
質量	5.4kg		
所要電力	AC100±10%, 50/60Hz（AC115/200/230V 対応可能）		
エミッション電流	400μA, 4mA（自動切換または固定）（M-822HG のみ 40μA, 400μA, 4mA）		
標準構成	真空計電源本体 （ミニチュアゲージ測定球及びゲージケーブルは構成品に含まれません）		

型名	製品コード	備考
M-722HG	21701	電離真空計 電源
M-822HG	21721	ワイドレンジ電離真空計 電源
M-922HG	21741	超高真空計 電源
722-TC	21482	TC ゲージオプションボード
722-CM	21481	CM ゲージオプションボード
722-BDC	21483	BCD アウトゲージオプションボード
722-SPB	21480	セットポイントオプションボード
722-232C	21485	232C オプションボード
921-303	21745	922 用ゲージセレクタ BOX ケーブル本体間 5m、ゲージ間 2m
721-303	21764	722, 822 用ゲージセレクタ BOX ケーブル本体間 5m、ゲージ間 2m

dxf

型名	製品コード	備考	
820-901	21645	B-A ゲージ用ケーブル (722, 822 用)	5m 標準
820-902	21646		10m 標準
820-903	21647		15m 標準
820-904	21648		20m 標準
921-911	21650	ヌードイオンゲージ用 ケーブル(922 用)	5m
921-912	21651		10m
921-913	21652		15m
921-914	21653		20m
921-911	21754	同上ベーカブル	5m
921-912	21755	ベーカブル延長ケーブル	5m
921-913	21756		10m
921-914	21757		15m
921-301	21760	BOB 組立 コネクタ付	722, 822, 922 用
921-801	21765	ラックマウントパネル	

オプションボードの組み合わせ (M-832, 722, 822, 922HG)　　○は組み合わせ可能、×は不可

	ｾｯﾄﾎﾟｲﾝﾄ ﾎﾞｰﾄﾞ	CM ｹﾞｰｼﾞ ﾎﾟｰﾄ	TC ｹﾞｰｼﾞ ﾎﾟｰﾄﾞ	BCD ｱｳﾄ ﾌﾟｯﾄﾎﾞｰﾄﾞ	RS-232C ﾎﾞｰﾄﾞ	ｹﾞｰｼﾞ ｾﾚｸﾀ ﾎﾞｯｸｽ
ｾｯﾄﾎﾟｲﾝﾄ ﾎﾞｰﾄﾞ		○	○	○	○	○
CM ｹﾞｰｼﾞ ﾎﾟｰﾄ	○		○	○	○	○
TC ｹﾞｰｼﾞ ﾎﾟｰﾄﾞ	○	○	○	○	○	○
BCD ｱｳﾄ ﾌﾟｯﾄﾎﾞｰﾄﾞ	○	○	○		○	○
RS-232C ﾎﾞｰﾄﾞ	○	○	○	○		○
ｹﾞｰｼﾞ ｾﾚｸﾀ ﾎﾞｯｸｽ	○	○	○	○	○	
備考	圧力ｾｯﾄﾎﾟｲﾝﾄの増設とﾘﾚｰが可能です。	ｷｬﾊﾟｼﾀﾝｽﾏﾉﾒｰﾀとのｺﾝﾋﾞﾈｰｼｮﾝにより大気圧から超高真空までの測定が可能になります。	ｻｰﾓｶｯﾌﾟﾙｹﾞｰｼﾞとB-Aｹﾞｰｼﾞを組み合せることで、あら引き圧力から超高真空までの測定が可能になります。	圧力値のBCD出力が可能です。	外部制御用	2つのﾐﾆﾁｭｱB-Aｹﾞｰｼﾞ球を接続、切り替えが可能です。

■簡易型サーモカップル真空計

販売終了

●ＭＴＧ－０１５

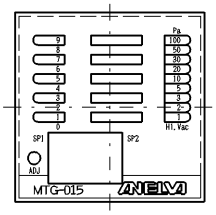

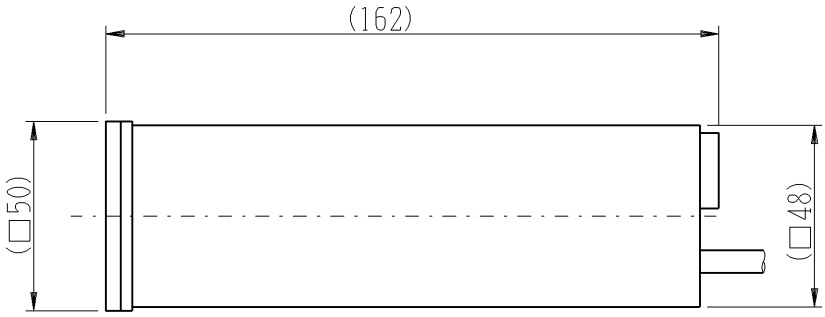

■仕様

圧力表示範囲	100Pa～1 Pa
セットポイント	2 点設定可能：1, 2, 3, 5, 10, 20, 30, 50, 100Pa のうちの任意の 2 点でそれぞれ設定可能 リレー接点容量：1A30VDC, 0.5A, 125VAC (NO, NC)
圧力表示	LED によるバーグラフ表示（10 ポイント）
動作可能圧力	大気からの点火可能
ケーブル長（標準）	入力ケーブル　：2m ゲージケーブル：5m(ケーブル接続はコネクタ方式)
所要電力	AC100V 50/60Hz 3W
使用測定球	TG-550B サーモカップルゲージ球
標準構成	MTG-015 本体 TG-550B 測定球 ゲージケーブル 5m, パネル取付金具（ネジ付） 外部出力コネクタ
記録計出力	0.1V～1.23V（圧力に対し、ノンリニア出力）
質量	450g

型名	製品コード	備考
MTG-015	21532	TG-550B, ケーブル 5m 含む
922-7395	21525	ゲージ用ケーブル, 5m 標準

dxf

■サーモカップル真空計

●M－０１２DM

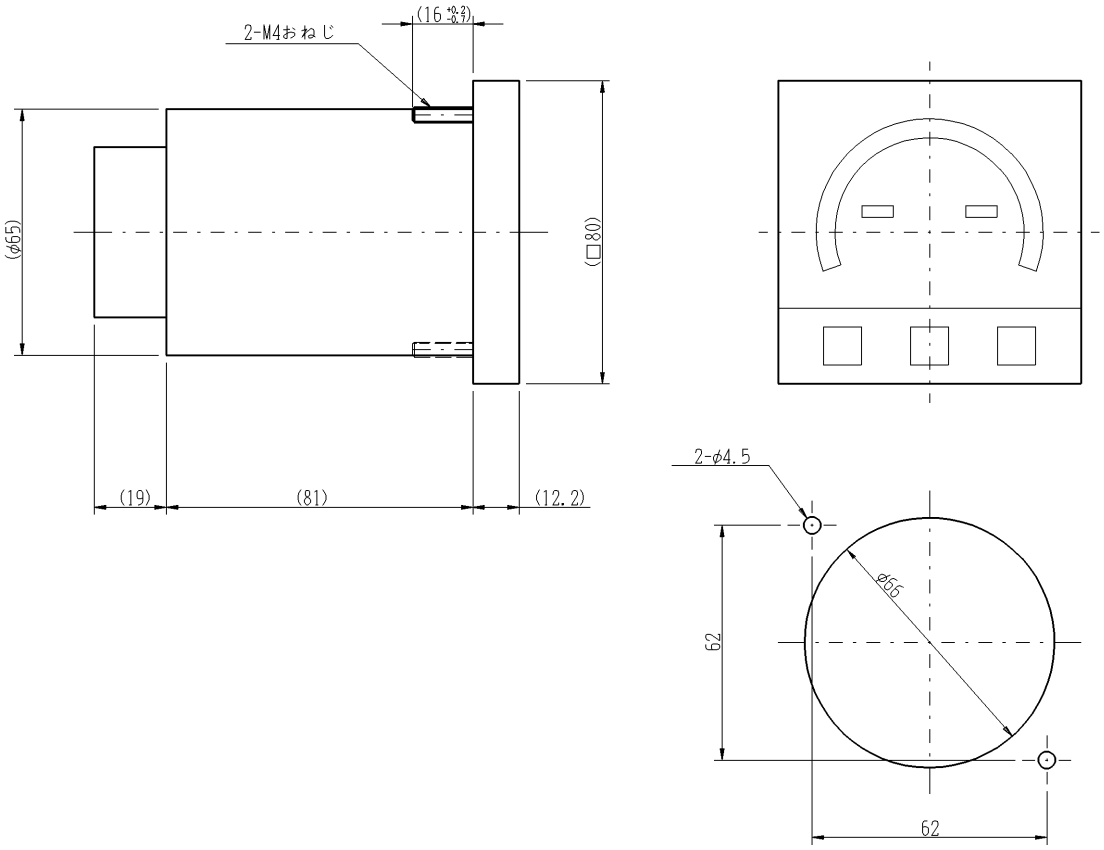

パネルカット例(前面から見る)

■仕様

圧力表示範囲	200 Pa～5×10^{-1}Pa
圧力表示	バーグラフ表示（LED 発光、擬似アナログ表示形式）
フィラメント	大気から通電可能
アナログ出力	DC 0～10mV（圧力に対しノンリニア）
セットポイント	2 点 プログラムセット
ケーブル長(標準)	入力ケーブル：1.8m, ゲージケーブル：5m
所要電力	AC90～264V 50/60Hz 5W ユニバーサル電源
質量	250g
使用測定球	TG-550B サーモカップルゲージ球
標準構成	MTG-015 本体, 入力ケーブル, TG-550B 測定球, ゲージケーブル

型名	製品コード	備考
M-012DM	21538	TG-550B, ケーブル 5m 付
	21537	TG-550B, ケーブル無し
012DM-05	21526	ゲージ用ケーブル 5m 標準
012DM-10	21527	ゲージ用ケーブル 10m
012DM-15	21528	ゲージ用ケーブル 15m

dxf

■ピラニ真空計

販売終了

●ＭＰＧ－０１１/０１２

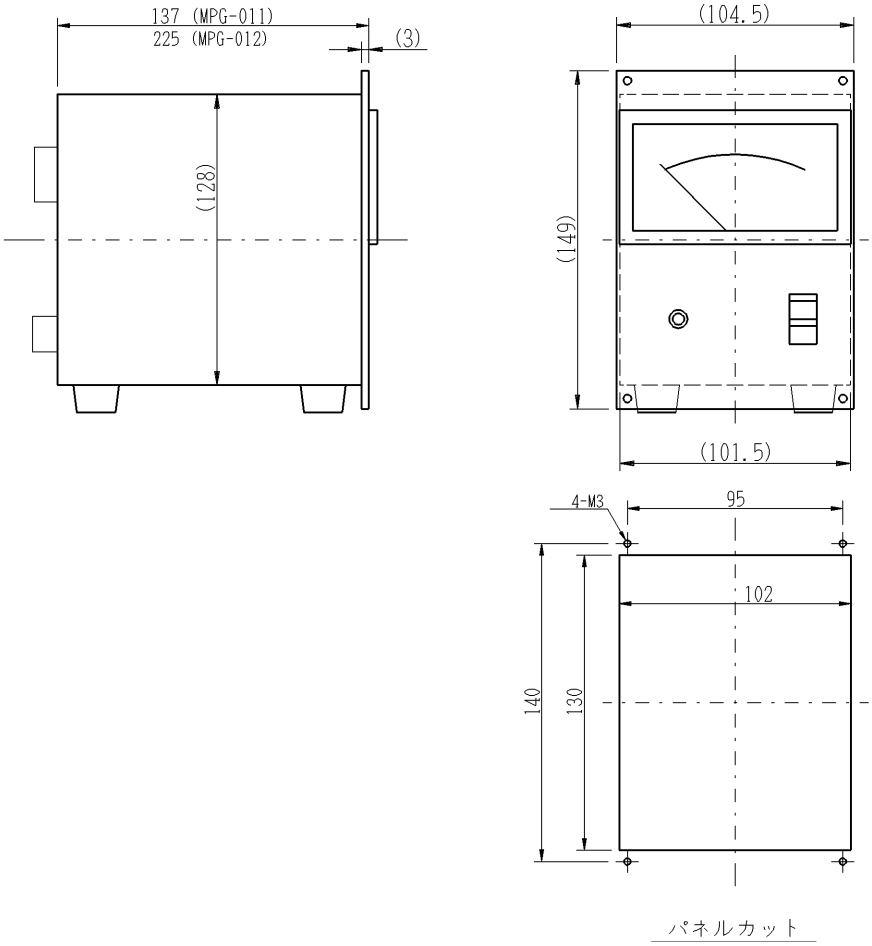

■仕様

型名	ＭＰＧ－０１１	ＭＰＧ-０１２
圧力表示範囲	133Pa～1.33×10^{-1}Pa	
圧力表示	アナログ表示	
フィラメント	大気から通電可能	
記録計出力	DC 0～10 mV（圧力に対してノンリニア）	
セットポイント		2 点任意圧力 接点数各 1 点 (NO, NC) 接点容量 AC100V 1A または DC24V 2A
ケーブル長(標準)	入力ケーブル：2m, ゲージケーブル：2m	
所要電力	AC100V 50/60Hz 4W	
使用測定球	PG-150 ピラニゲージ球	
質量	1.2kg	2.1kg
標準構成	MPG-011 本体, 入力ケーブル, PG-150 測定球, ゲージケーブル	MPG-012 本体, 入力ケーブル, PG-150 測定球, ゲージケーブル

型名	製品コード	備考
MPG-011	21540	PG-150 1 個付
MPG-012	21545	PG-150 1 個、メーターリレー付

dxf